PAN

Scheda Tecnica

Nemo TL Comfort

RTT22437CA – Trimless + Matt Bronze Reflector – 42 W – 3800 lumen / 3000 K / CRI >90

DESCRIZIONE

Nemo TL è la serie trimless della famiglia Nemo progettata per le installazioni nei controsoffitti in cartongesso senza bordo a vista. I modelli fino a 24W sono dotati di flangia fissa preforata per il fissaggio diretto dell'apparecchio al controsoffitto; I modelli da 33W e 42W sono dotati di flange di fissaggio regolabili in altezza. Nemo TL Comfort è la soluzione ideale per le installazioni che devono garantire il massimo comfort visivo; grazie al suo cut off a 48°, la versione TL Comfort della serie Nemo garantisce il massimo controllo dell'abbagliamento diretto. I moduli illuminanti sono tutti equipaggiati con led di ultima generazione con CRI >90 e SDCM < 3. I riflettori secondari intercambiabili disponibili in quattro diverse finiture satinate permettono di caratterizzare esteticamente l'impianto anche successivamente alla prima installazione senza alterare la performance illuminotecnica. Il cavetto di sicurezza in dotazione evita la caduta accidentale e il sistema di connessione al driver di tipo "fast plug" permette un'installazione rapida e sicura.

switch	**Casambi**

CARATTERISTICHE APPARECCHIO

tipo di installazione	**trimless**
materiale	**alluminio**
colore	**bronzo opaco**
potenza	**42 W**
lumen output – emissione totale	**3780 lm**
efficacia	**90 lm/W**
diametro	**Ø 147 mm.**
dimensioni	**h 229 mm.**
peso netto	**1,27 kg.**

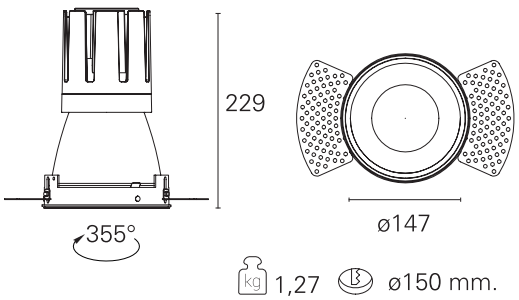

CARATTERISTICHE ELETTRICHE

alimentazione	**220÷240 V**
tipo di alimentazione	**Casambi**
classe di isolamento	**Classe II**

PAN International Srl
Via G. Michelucci, 1
50028 Barberino Tavarnelle
Firenze, Italy

Tel. +39 055 80 59 336/7
Fax +39 055 80 59 338
panint@panint.it
www.panint.it

La presente scheda tecnica è di proprietà di Pan International S.r.l. Tutti i diritti sono riservati. Ci riserviamo il diritto di apportare modifiche tecniche senza nessun preavviso.

Nemo TL Comfort

RTT22437CA – Trimless + Matt Bronze Reflector – 42 W – 3800 lumen / 3000 K / CRI >90

CARATTERISTICHE MECCANICHE

IP vano ottico	**IP40**
IP vano incassato	**IP20**
IK	**IK02**

DIMENSIONI FORO D'INCASSO

diametro foro incasso	**Ø 150 mm.**

CLASSIFICAZIONE ENERGETICA

Questo dispositivo è munito di lampade a LED integrate.

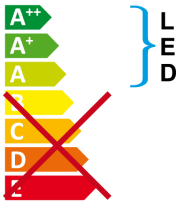

Le lampade di questo dispositivo non sono sostituibili.

CARATTERISTICHE SORGENTE

tipo sorgente	**CoB Led**
marca LED	**Bridgelux**
corrente LED	**1050 mA**
tensione LED	**36 V**
durata utile	**L80 / B20 - 50.000 h.**
temperatura di colore	**3000 K**
CRI	**CRI >90**
SDCM	**< 3**

CARATTERISTICHE DRIVER

tipo di alimentatore	**Casambi**
fattore di potenza	**> 0,9**
temperatura di esercizio	**-20°C ÷ 45°C**

CARATTERISTICHE ILLUMINOTECNICHE

tipo di emissione	**rotosimmetrica**

PAN International Srl
Via G. Michelucci, 1
50028 Barberino Tavarnelle
Firenze, Italy

Tel. +39 055 80 59 336/7
Fax +39 055 80 59 338
panint@panint.it
www.panint.it

La presente scheda tecnica è di proprietà di Pan International S.r.l. Tutti i diritti sono riservati. Ci riserviamo il diritto di apportare modifiche tecniche senza nessun preavviso.

Nemo TL Comfort

RTT22437CA – Trimless + Matt Bronze Reflector – 42 W – 3800 lumen / 3000 K / CRI >90

effetto luminoso	**flood**
ottica	**38°**
apertura di fascio – diretta	**38°**
UGR	**≤ 17**
cut-off	**48°**

FOTOMETRIA

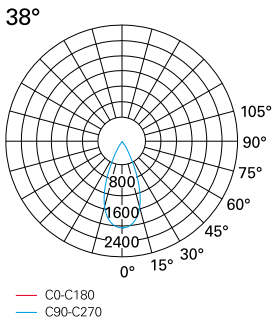

h (m)	d (m)	E₀ (lx/klm)
1	0,7	2034
2	1,4	509
3	2,1	226
4	2,8	127
5	3,5	81

PAN International Srl
Via G. Michelucci, 1
50028 Barberino Tavarnelle
Firenze, Italy

Tel. +39 055 80 59 336/7
Fax +39 055 80 59 338
panint@panint.it
www.panint.it

La presente scheda tecnica è di proprietà di Pan International S.r.l. Tutti i diritti sono riservati. Ci riserviamo il diritto di apportare modifiche tecniche senza nessun preavviso.