Scheda Tecnica

Trimmed

PRO2090

DESCRIZIONE

Profili estrusi in alluminio anodizzati, con schermo in policarbonato opale incluso.

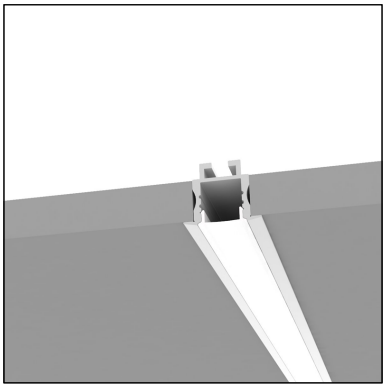

CARATTERISTICHE APPARECCHIO

materiale	**Alluminio**
colore	**Grigio**
dimensioni	**200 cm.**

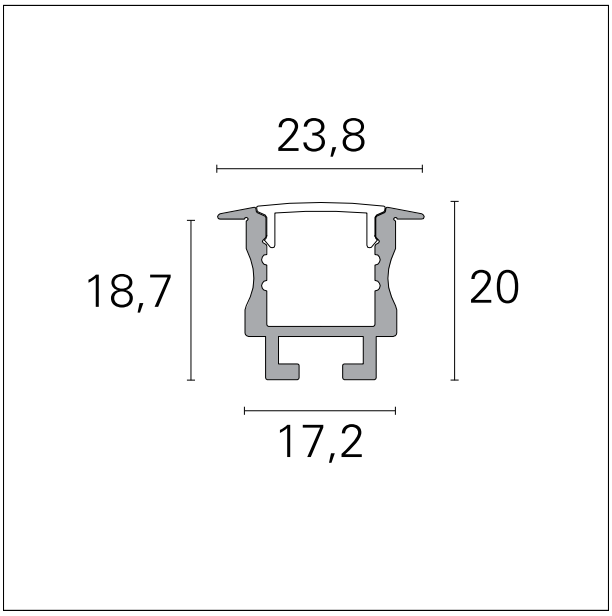

PAN Srl
Via G. Michelucci, 1
50028 Barberino Tavarnelle
Firenze, Italy

Tel. +39 055 80 59 336/7
Fax +39 055 80 59 338
panint@panint.it
www.panint.it

La presente scheda tecnica è di proprietà di Pan S.r.l.
Tutti i diritti sono riservati. Ci riserviamo il diritto di apportare modifiche tecniche senza nessun preavviso.